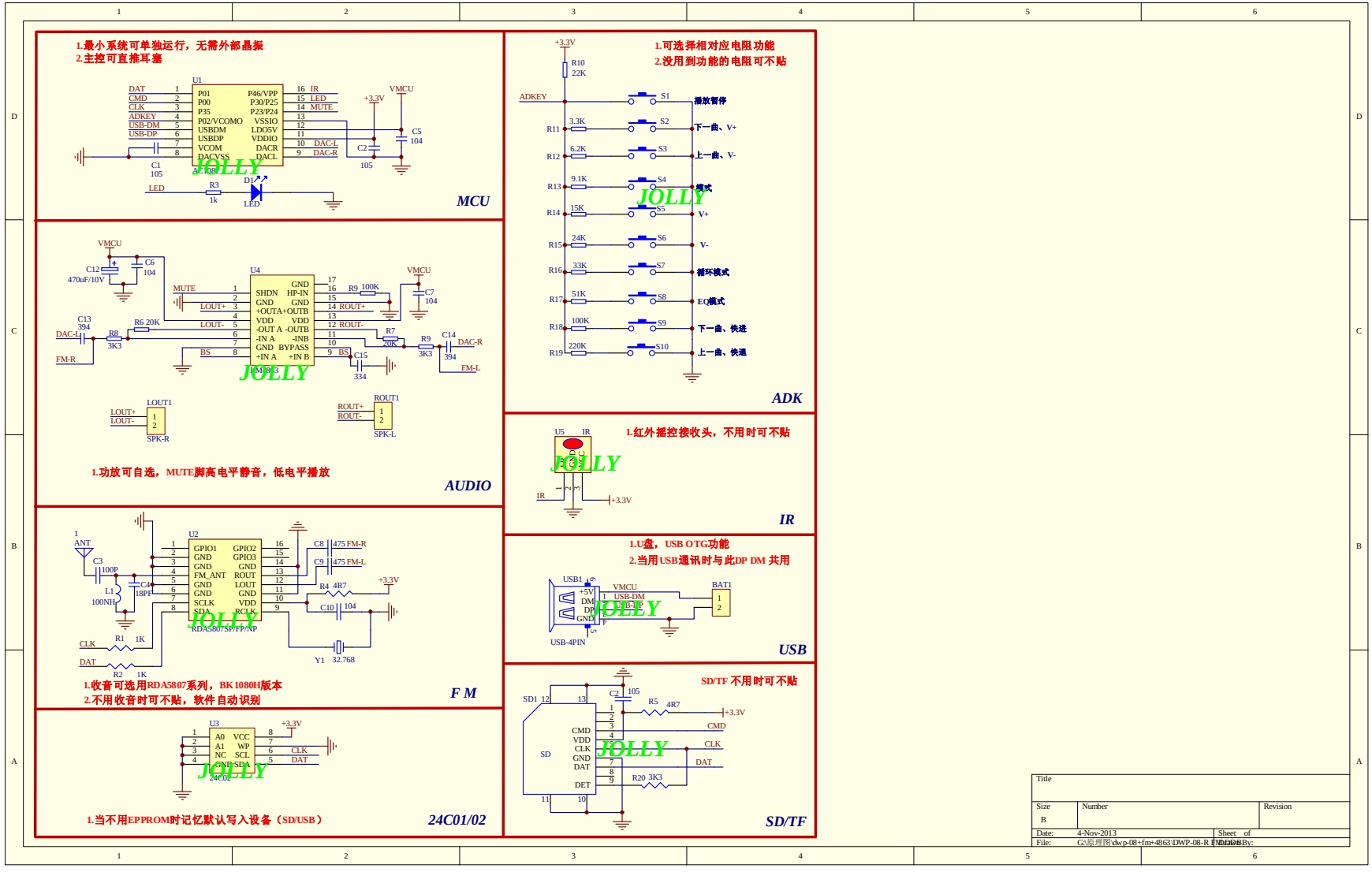
1.最小系统可单独运行，无需外部晶振
2.主控可直推耳塞
U1
DAT
CMD
CLK
ADKEY
USB-DM
USB-DP
P01
P00
P35
P02/VCOMO
USBDM
USBDP
VCOM
DACVSS
P46/VPP
P30/P25
P23/P24
VSSIO
LDO5V
VDDIO
DACR
DACL
IR
LED
MUTE
DAC-L
DAC-R
+3.3V
VMCU
C5
104
C2
105
C1
105
LED
R3
1k
D1
LED
MCU
VMCU
C12
470uF/10V
C6
104
U4
MUTE
LOUT+
LOUT-
BS
SHDN
GND
+OUTA
VDD
-OUT A
-IN A
GND
+IN A
HP-IN
GND
+OUTB
VDD
-OUTB
-INB
BYPASS
+IN B
ROUT+
ROUT-
R9 100K
R7
20K
R9
3K3
C14
394
DAC-R
FM-L
C7
104
C13
394
DAC-L
R8
3K3
R6 20K
FM-R
C15
334
LOUT1
SPK-R
ROUT1
SPK-L
1.功放可自选，MUTE脚高电平静音，低电平播放
AUDIO
ANT
C3
100P
L1
100NH
C4
18PF
U2
GPIO1
GND
GND
FM_ANT
GND
GND
SCLK
SDA
GPIO2
GPIO3
GND
ROUT
LOUT
GND
VDD
RCLK
RDA5807SP/FP/NP
C8
475
FM-R
C9
475
FM-L
R4 4R7
+3.3V
C10
104
Y1
32.768
CLK
R1
1K
DAT
R2
1K
1.收音可选用RDA5807系列，BK1080H版本
2.不用收音时可不贴，软件自动识别
F M
U3
A0
A1
NC
GND
VCC
WP
SCL
SDA
24C02
+3.3V
CLK
DAT
1.当不用EPPROM时记忆默认写入设备（SD/USB）
24C01/02
+3.3V
R10
22K
ADKEY
R11
3.3K
R12
6.2K
R13
9.1K
R14
15K
R15
24K
R16
33K
R17
51K
R18
100K
R19
220K
S1
S2
S3
S4
S5
S6
S7
S8
S9
S10
播放暂停
下一曲、V+
上一曲、V-
模式
V+
V-
循环模式
EQ模式
下一曲、快进
上一曲、快退
1.可选择相对应电阻功能
2.没用到功能的电阻可不贴
ADK
U5
IR
+3.3V
1.红外摇控接收头，不用时可不贴
IR
USB1
+5V
DM
DP
GND
USB-4PIN
VMCU
USB-DM
USB-DP
BAT1
1.U盘，USB OTG功能
2.当用USB通讯时与此DP DM 共用
USB
SD1
SD
CMD
VDD
CLK
GND
DAT
DET
C2
105
R5
4R7
+3.3V
CMD
CLK
DAT
R20 3K3
SD/TF 不用时可不贴
SD/TF
Title
Size
B
Number
Revision
Date: 4-Nov-2013
Sheet of
File: G:\原理图\dwp-08+fm+4863\DWP-08-R.DDB
Drawn By: